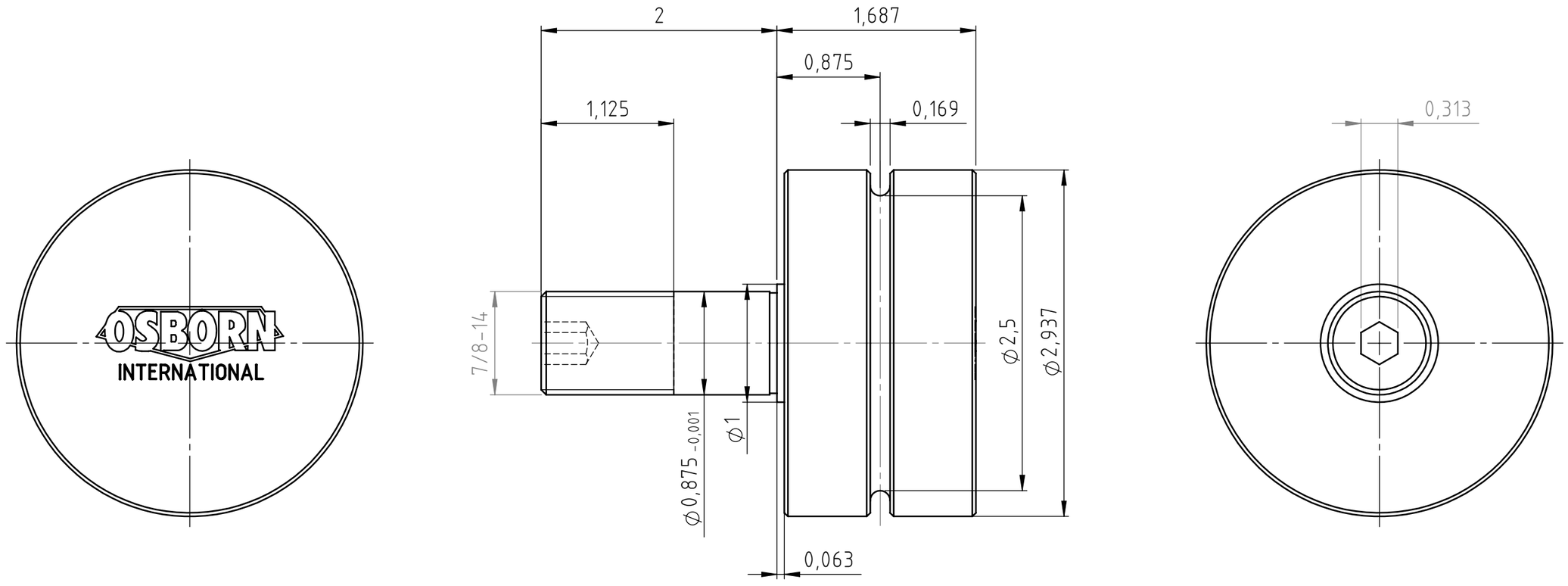

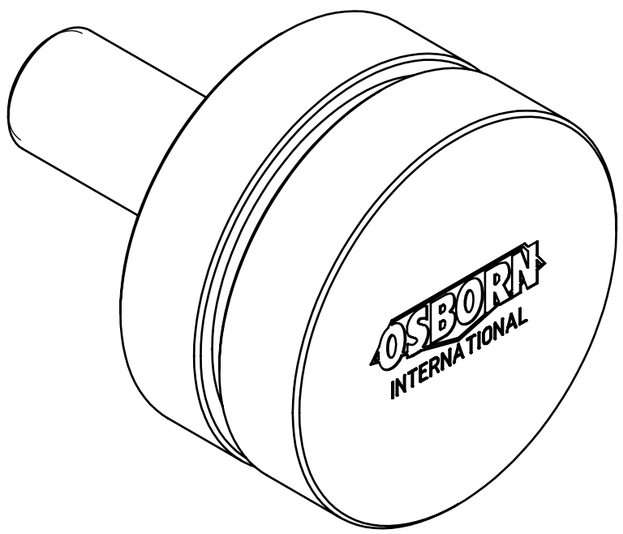

Weitergabe sowie Vervielfältigung dieser Unterlage, Verwertung und Mitteilung ihres Inhalts nicht gestattet, soweit nicht ausdrücklich zugestanden. Zuwiderhandlungen verpflichten zu Schadenersatz. Alle Rechte für den Fall der Patenterteilung oder Gebrauchsmuster-Eintragung vorbehalten. (DIN 34 / ISO 16016)

ISO 2768-mK

	Datum	Name
Bearb.	14.10.2010	Nolte
Gepr.		
Norm		

Maßstab: 1:1

Werkstoff:

Benennung:

LoadRunner

U-Einbau Rolle mit Zapfen ULR-2 15/16-F

Zeichnungsnummer: 9907095794

Blatt 1 (A3)

1 von 1

Zust.	Änderung	Datum	Name

Ursprung:

Ers. für:

Ers. durch: