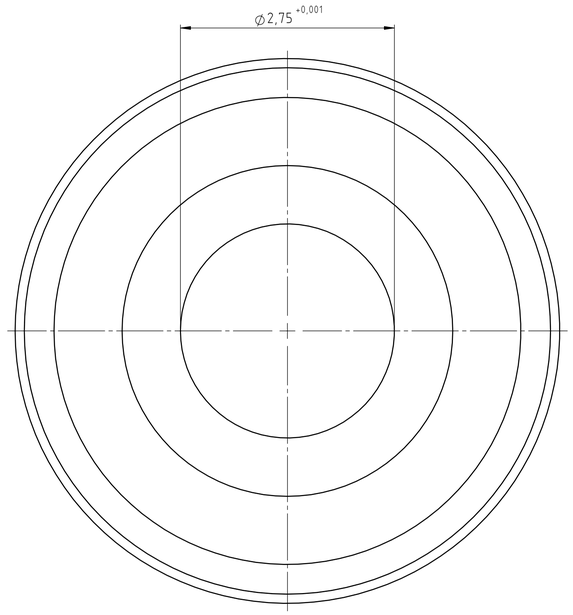

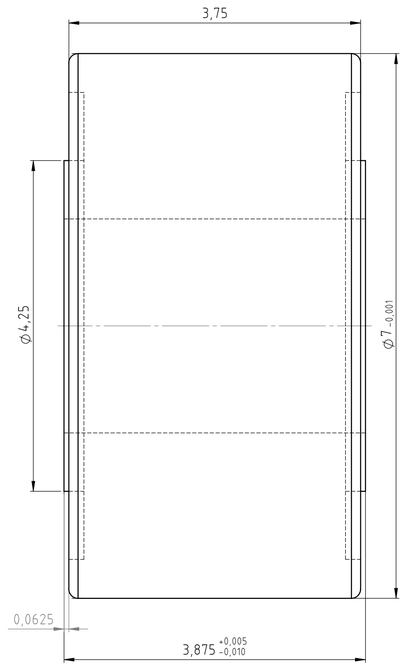

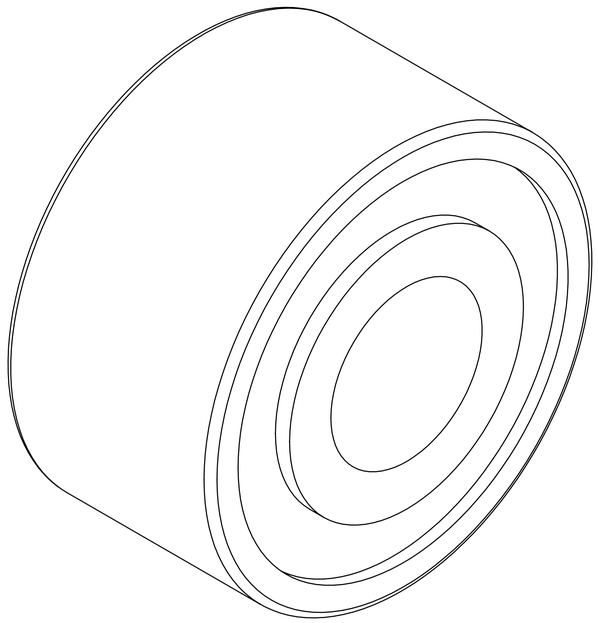

Weitergabe sowie Vervielfältigung dieser Unterlage, Verwertung und Mitteilung ihres Inhalts nicht gestattet, soweit nicht ausdrücklich zugestanden. Zuwiderhandlungen verpflichten zu Schadenersatz. Alle Rechte für den Fall der Patenterteilung oder Gebrauchsmuster-Eintragung vorbehalten. (DIN 34 / ISO 16016)

ISO 2768-mK

	Datum	Name
Bearb.	18.10.2010	Nolte
Gepr.		
Norm		

OSBORN INTERNATIONAL

Maßstab: 1:1

Werkstoff:

Benennung:

LoadRunner

Stützrolle ohne Zapfen PLRY-7

Zeichnungsnummer: 9907096177

Blatt 1 (A1)

1 von 1

Zust. | Änderung | Datum | Name | Ursprung:

Ers. für: | Ers. durch: