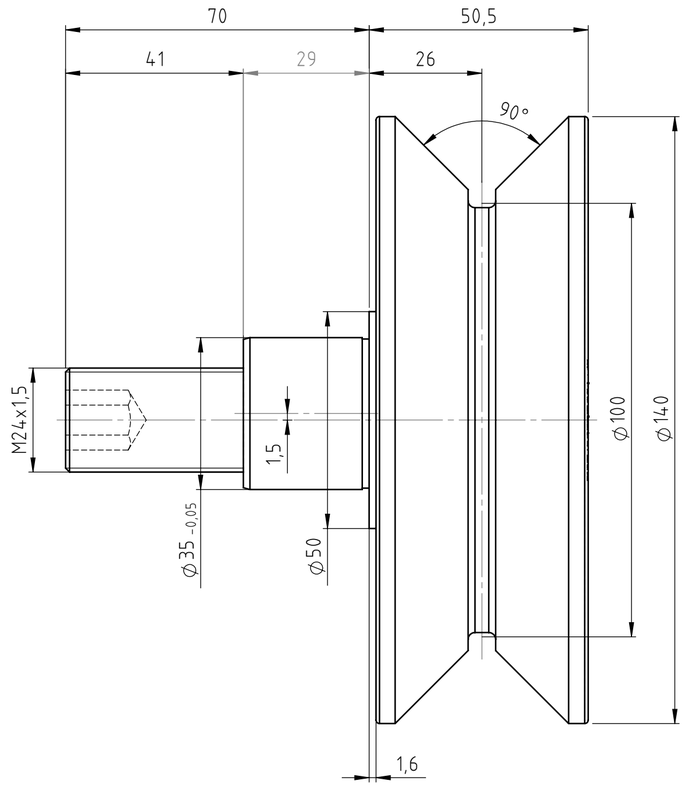

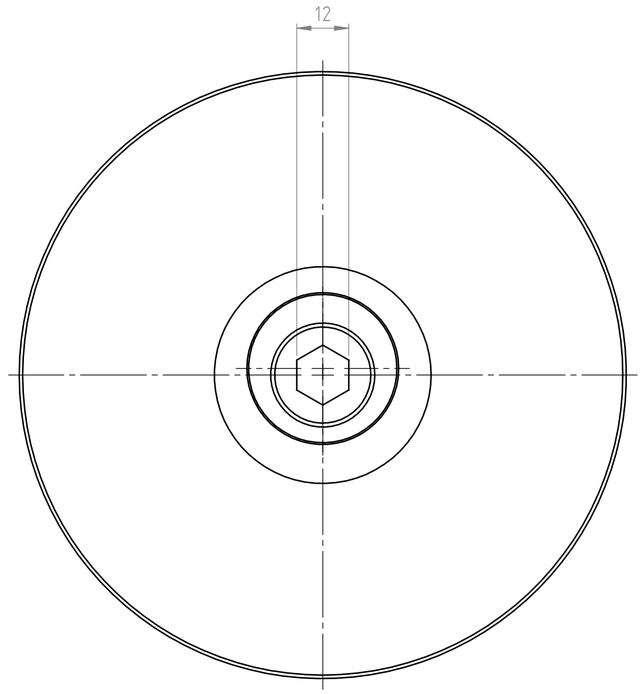

Weitergabe sowie Vervielfältigung dieser Unterlage, Verwertung und Mitteilung ihres Inhalts nicht gestattet, soweit nicht ausdrücklich zugestanden. Zuwiderhandlungen verpflichten zu Schadenersatz. Alle Rechte für den Fall der Patenterteilung oder Gebrauchsmuster-Eintragung vorbehalten. (DIN 34 / ISO 16016)

ISO 2768-mK

Maßstab: 1:1

Werkstoff:

	Datum	Name
Bearb.	11.03.2010	Nolte
Gepr.		
Norm		

Benennung:

LoadRunner

Führungsrolle mit exz. Zapfen HPVE-100

Zeichnungsnummer: 9907095956

Blatt 1 (A2)

1 von 1

Zust.	Änderung	Datum	Name	Ursprung:	Ers. für:	Ers. durch: